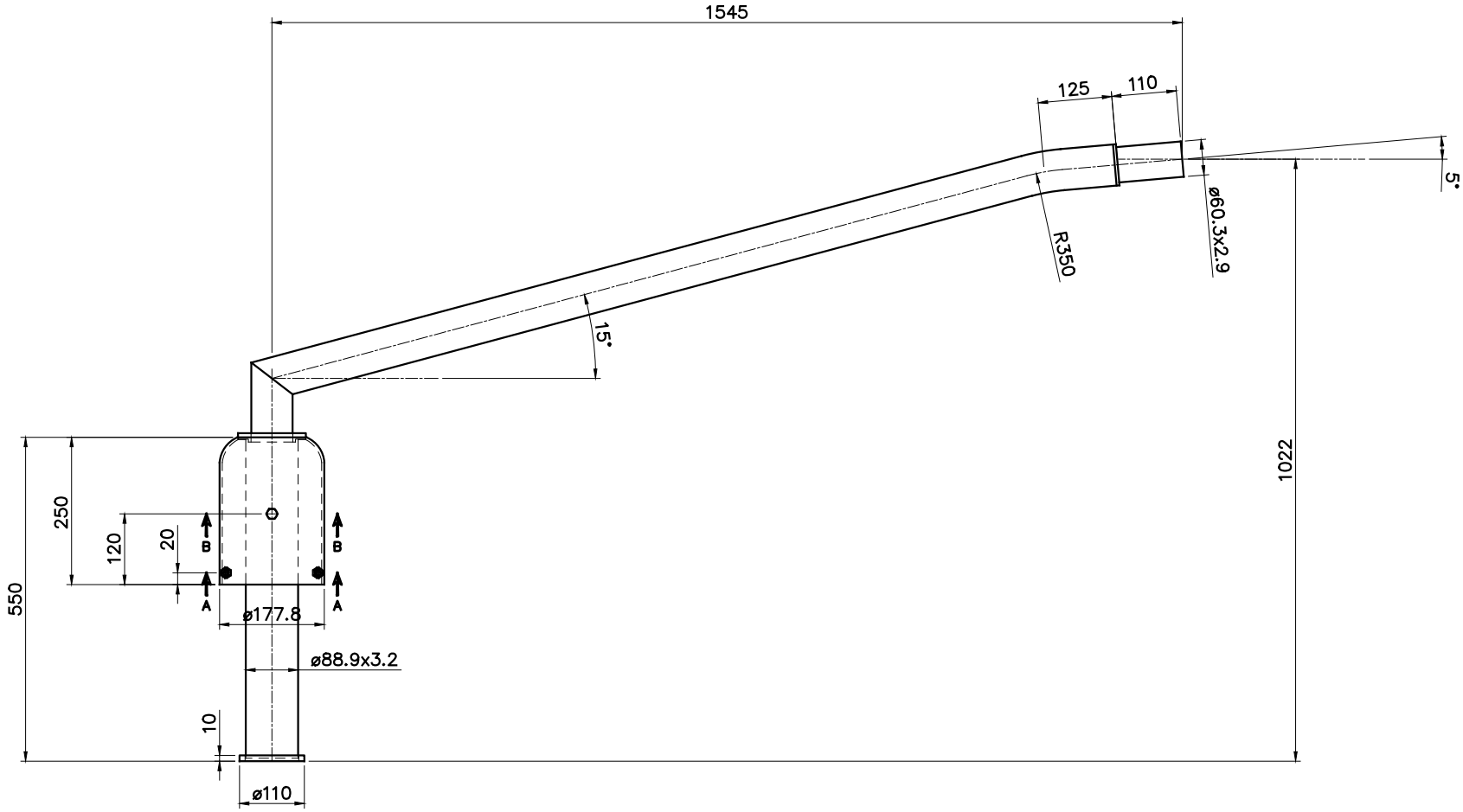

DOORSNEDE A–A
Schaal 1:5

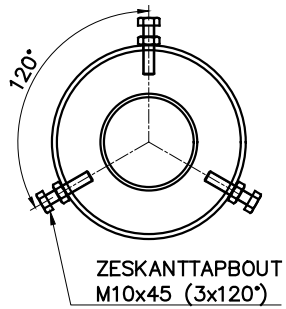

DOORSNEDE B–B
Schaal 1:5

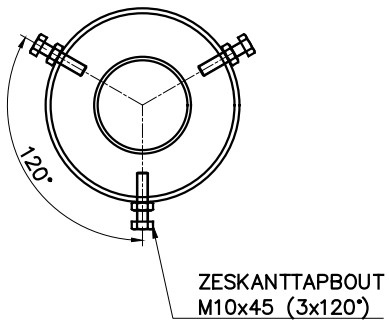

OPPERVLAKTE BEHANDELING:

- THERMISCH VERZINKT VLGS. EN ISO 1461.
- POEDERCOATEN RAL . . . . MET EEN MINIMALE DROGE LAAGDIKTE VAN 80 µm.

C	–	–	–	Bijz.:		
B	–	–	–	Schaal:	1:8	Datum:
A	–	–	–	Getek.:	PW	26–01–2015
Wijz.	Omschrijving	Datum:	Par:			

Deze tekening is eigendom van PMF Machinefabriek Bergum B.V. en mag zonder haar toestemming niet worden gebruikt, gekopieerd en/of aan derden ter beschikking worden gesteld. Auteursrechten voorbehouden volgens de wet.

Amerikaanse Projectie:

P.M.F. Machinefabriek Veendam B.V.
POSTBUS 290
NL–9640 AG VEENDAM
Tel. (+31) 598–613290
Fax. (+31) 598–621089

BENAMING
ENKELE UITHOUDER–1V–H472–1x1545–15°–5°
TBV HTM MAST

ARTIKEL NR.: 4204–17–P0
TEKENING NR.: A3–4204V
WIJZ.: –